Инжиниринговый центр механизации строительных и коммунальных работ

Общая информация о центре

Инжиниринговый центр механизации строительных и коммунальных работ создан с целью оказания консультационных услуг с привлечением квалифицированных сотрудников из числа профессорско-преподавательского состава для осуществления консультаций в вопросах, связанных с расчетно-проектной, производственно-технологической, экспериментально-исследовательской, организационно-управленческой, научно-исследовательской и проектно-конструкторской деятельностью в области механизации строительных и коммунальных работ.

Центр осуществляет деятельность в соответствии с Положением о Инжиниринговом центре механизации строительных и коммунальных работ Государственного образовательного учреждения высшего профессионального образования «Донбасская национальная академия строительства и архитектуры»

Основные направления научных исследований и предлагаемые инженерные и научно-консультационные услуги:

- Совершенствование технологий и средств механизации для минимизации объемов земляных работ;
- Эффективные технологии и средства сбора и транспортировки твердых бытовых отходов в местах их рассредоточенного образования;
- Исследование средств по борьбе с гололедом и снежными заносами при выполнении коммунальных работ;
- Исследование технологии и оборудования для подготовки железобетонных опор к утилизации;
- Исследование особенностей применения автогидроподъемников при ликвидации последствий снегопадов в чрезвычайных ситуациях;
- Исследование и испытания подъемно-транспортных, строительных, дорожных машин и оборудования.

Реализованные проекты и разработки:

Научные основы повышения эффективности землеройных и транспортирующих машин в специфических условиях эксплуатации.

Схема	Фотограмма эксперимента
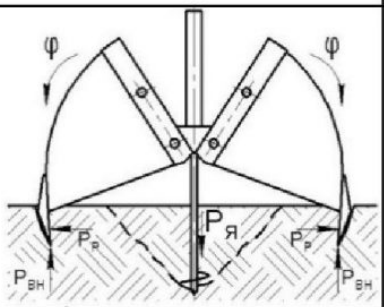	
а) нагружение массива грунта якорем	
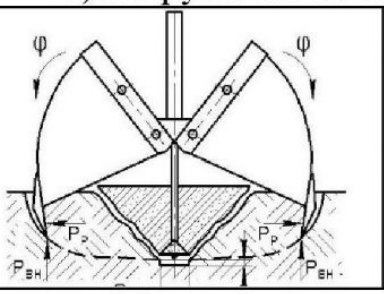	
б) разрушение массива якорем	
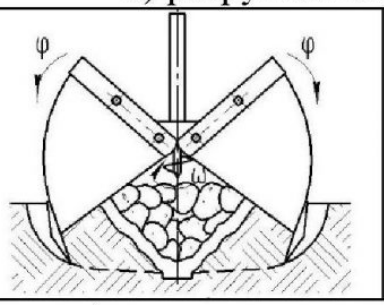	
в) захват оторванного кома грунта и разработка ослабленного массива	

Разработка новых технических и технологических решений по эффективной утилизации твердых бытовых отходов.

Исследование и совершенствование транспортно-технологических комплексов и соответствующих технических средств природообустройства;

Ремонт металлоконструкций балок нижней и верхней рам шагающего пода нагревательной печи стана 390 цеха прокатного передела филиала №3 «ММЗ» ЗАО «ВНЕШТОРГСЕРВИС», разработка чертежей КМ и КМД на новые балки с целью поузловой замены балок, имеющих дефекты, и выполнение разработки рабочего проекта «Изменения гидравлической системы механизма подъема шагающих балок печи стана 390» цеха прокатного передела филиала №3 «ММЗ» ЗАО «ВНЕШТОРГСЕРВИС».

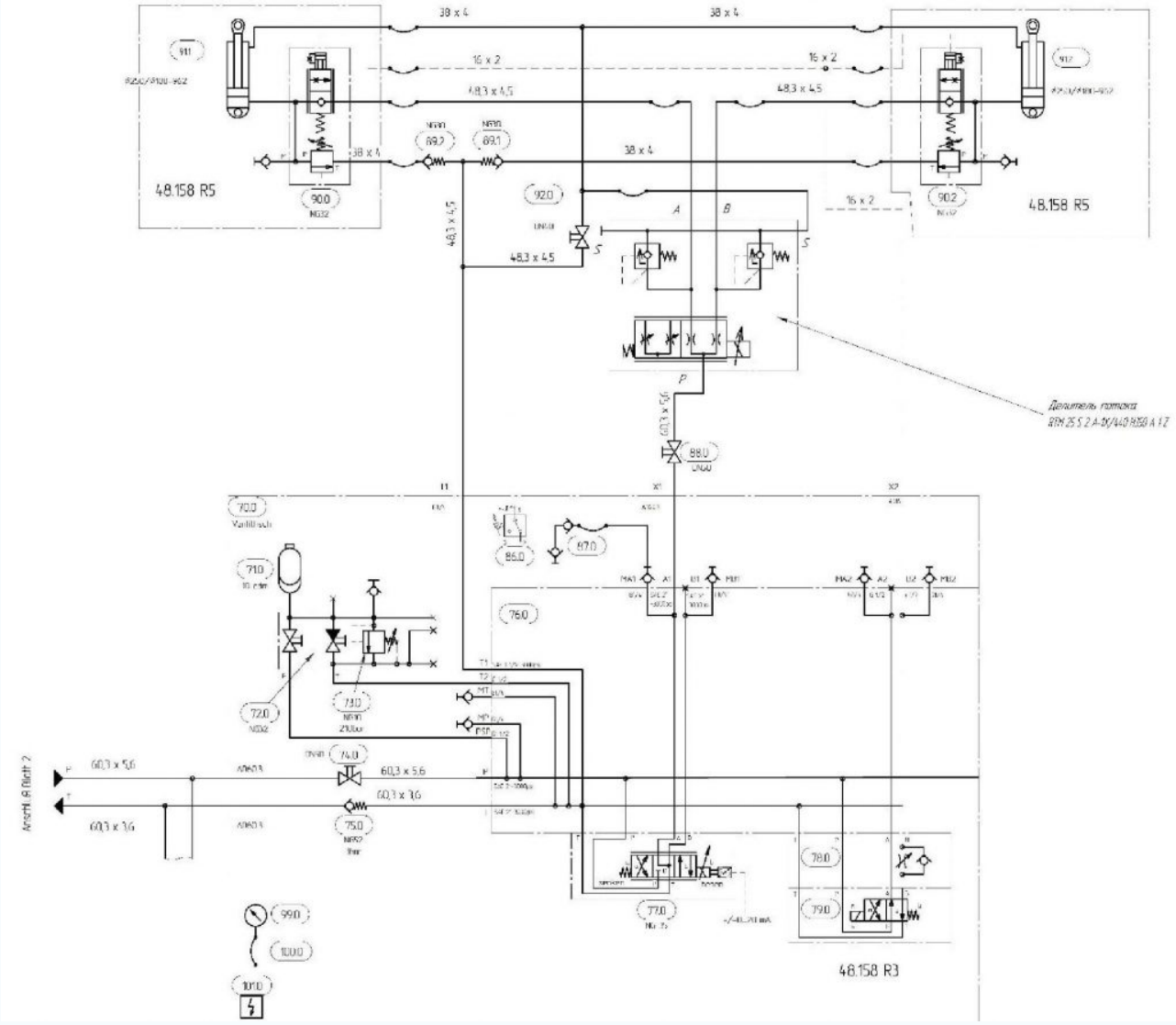

Кадровый состав

Научный руководитель центра – д.т.н., профессор Пенчук В.А. Основу кадрового состава центра составляют сотрудники кафедры наземных транспортно-

технологических комплексов и средств, среди которых 2 доктора наук, профессора и 7 кандидатов наук, доцентов.

д.т.н., профессор
Пенчук В.А.